Ersatzteile für Brenner-Typen WL5-PB-H purflam®

Spare parts for burner types WL5-PB-H purflam®

Pièces de rechange pour brûleurs WL5-PB-H purflam®

–weishaupt–

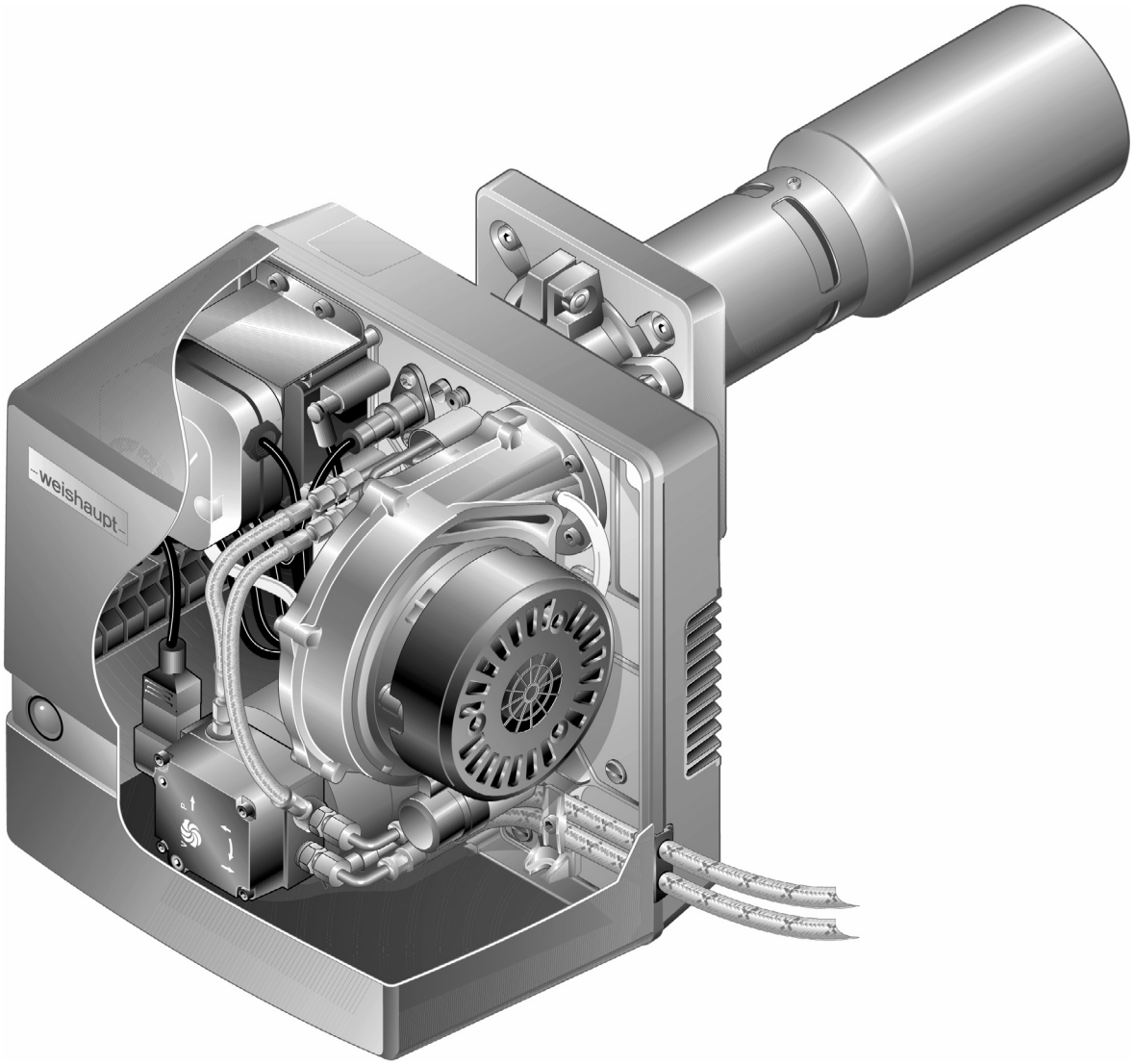

Gebrauch

Brennertyp und Fabriknummer feststellen. Diese Angaben stehen auf dem Typenschild.

Zuordnung des defekten Teiles zu einer der Sachgruppen des Inhaltsverzeichnisses bestimmen.

Teil in der entsprechenden Sachgruppe der Ersatzteilliste auswählen.

Instructions for use

Determine burner type and serial number. These data are on the nameplate.

Coordination of the defective part to one of the subject indexes of the table of contents.

Select part in the appropriate subject index of the spare parts list.

Utilisation

Chercher le type et le numéro de fabrication du brûleur. Ces éléments se trouvent sur la plaque signalétique.

La pièce défectueuse appartient à une famille du catalogue.

Choisir la pièce dans cette famille.

Bitte geben sie in der Bestellung an:

- Bezeichnung des Ersatzteiles
- Bestellnummer
- **Brennertyp**
- **Fabriknummer**

Kindly indicate in the order:

- Designation of the spare part
- Order-No.
- **Burner type**
- **Serial-No.**

Indiquer également:

- Désignation de la pièce
- No de référence
- **Type brûleur**
- **No de fabrication**

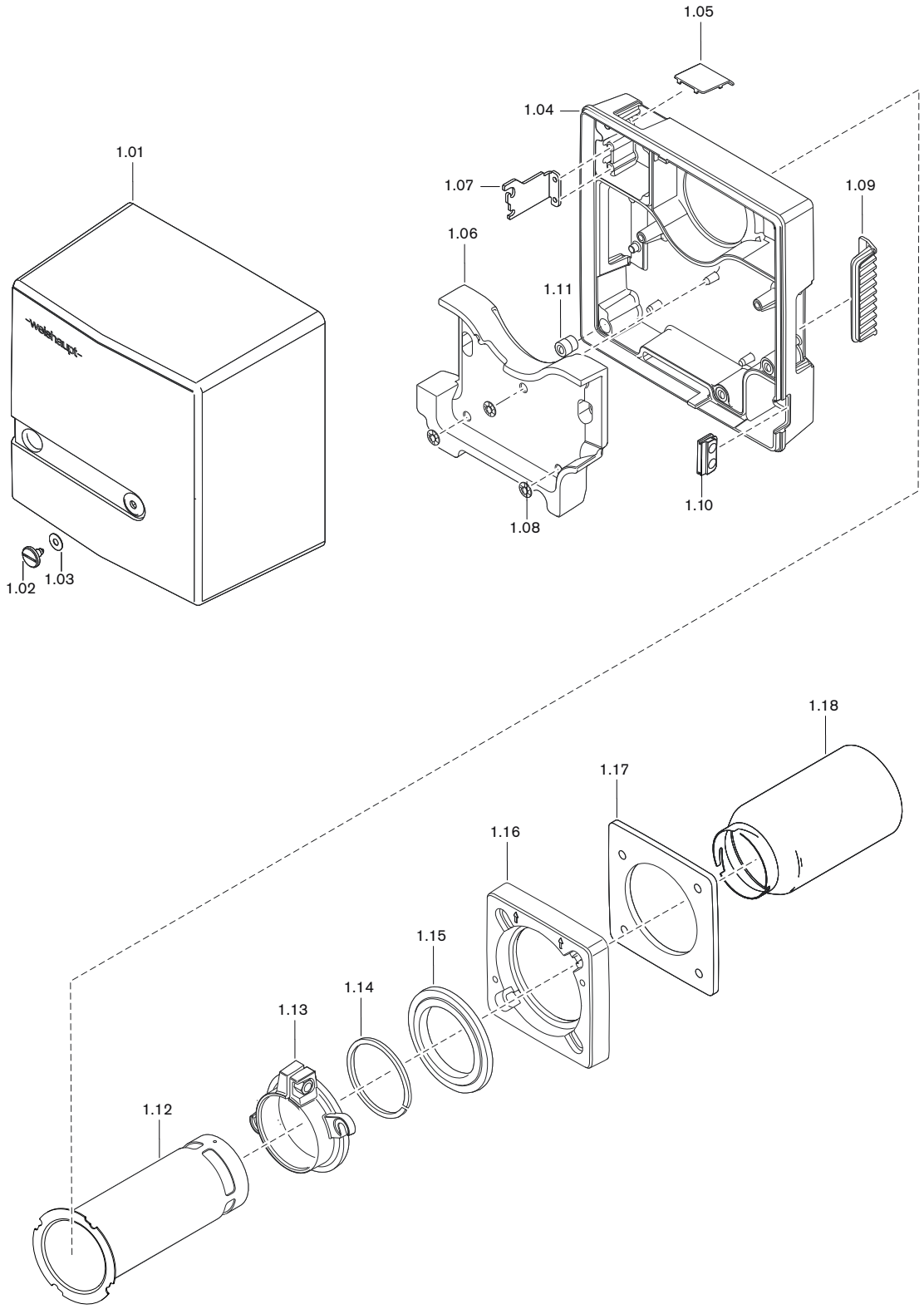
1.05
1.04
1.01
1.07
1.09
1.06
1.11
1.10
1.08
1.02
1.03
1.18
1.17
1.16
1.15
1.14
1.13
1.12

Bild Pict. Photo	**Bezeichnung** Brenner-Typenreihe Burner serie Type brûleur	Bestell-Nr. Order-No. No de commande	**Preis EUR**	**Designation**	**Désignation**
1.01	**Abdeckhaube** komplett	245 050 01 092		**Cover** complete	**Capot** complet
1.02	**Schraube** M8 x 15	142 013 01 157		**Screw**	**Vis**
1.03	**Scheibe** 7 + 0,2 x 18 x 0,6	430 016		**Washer**	**Rondelle**
1.04	**Brennergehäuse**	245 050 01 012		**Burner housing**	**Carcasse brûleur**
1.05	**Schauglas**	245 050 01 187		**View port**	**Verre de visée**
1.06	**Auskleidung**	245 050 01 147		**Lining**	**Habillage**
1.07	**Bügel** für Serviceposition	245 050 01 217		**Support** for service position	**Etrier** pour position d'entretien
1.08	**Federmutter** 6 x 20	412 506		**Spring nut**	**Verrou**
1.09	**Abdeckung** Brennergehäuse **Lufteinlass** Brennergehäuse	245 050 01 127 245 050 01 137		**Cover** burner housing **Air intake** burner housing	**Cache** brûleur **Pièce d'aspiration** d'air brûleur
1.10	**Tülle**	241 050 01 177		**Grommet**	**Passe-câble**
1.11	**Einpresshalterung**	499 310		**Push in fixing**	**Rondelle de support**
1.12	**Adapterrohr** D80 (ME 1.xx) MB 800 D90 (ME 2.xx) MB 900	245 050 14 427 245 050 14 437		**Adaptor pipe**	**Adaptateur de tube**
1.13	**Schiebeflansch** D80 (ME 1.xx D90 (ME 2.xx) – Schraube M8 x 25 DIN 6921 – Schraube M8 x 25 DIN 921 8.8 – Sechskantmutter DIN 934 -8	245 050 01 247 245 050 01 267 409 269 402 500 411 401		**Sliding flange** – screw – screw – hexagonal nut	**Bride coulissante** – Vis – Vis – Ecrou hexagonal
1.14	**Dichtung** Schiebeflansch D80 D90	245 050 01 157 245 050 01 167		**Gasket sliding** flange	**Joint** pour bride coulissante
1.15	**Adapterring** D80 D90	245 050 01 257 245 050 01 277		**Adapter ring**	**Bague d'adaptation**
1.16	**Brennerflansch**	245 050 01 237		**Burner flange**	**Bride brûleur**
1.17	**Flanschdichtung**	245 050 01 287		**Flange gasket**	**Joint de bride**
1.18	**Flammrohr** MB 800 (ME = 1.xx) MB 900 (ME = 2.xx)	240 050 14 057 240 050 14 077		**Flame tube**	**Tube de combustion**

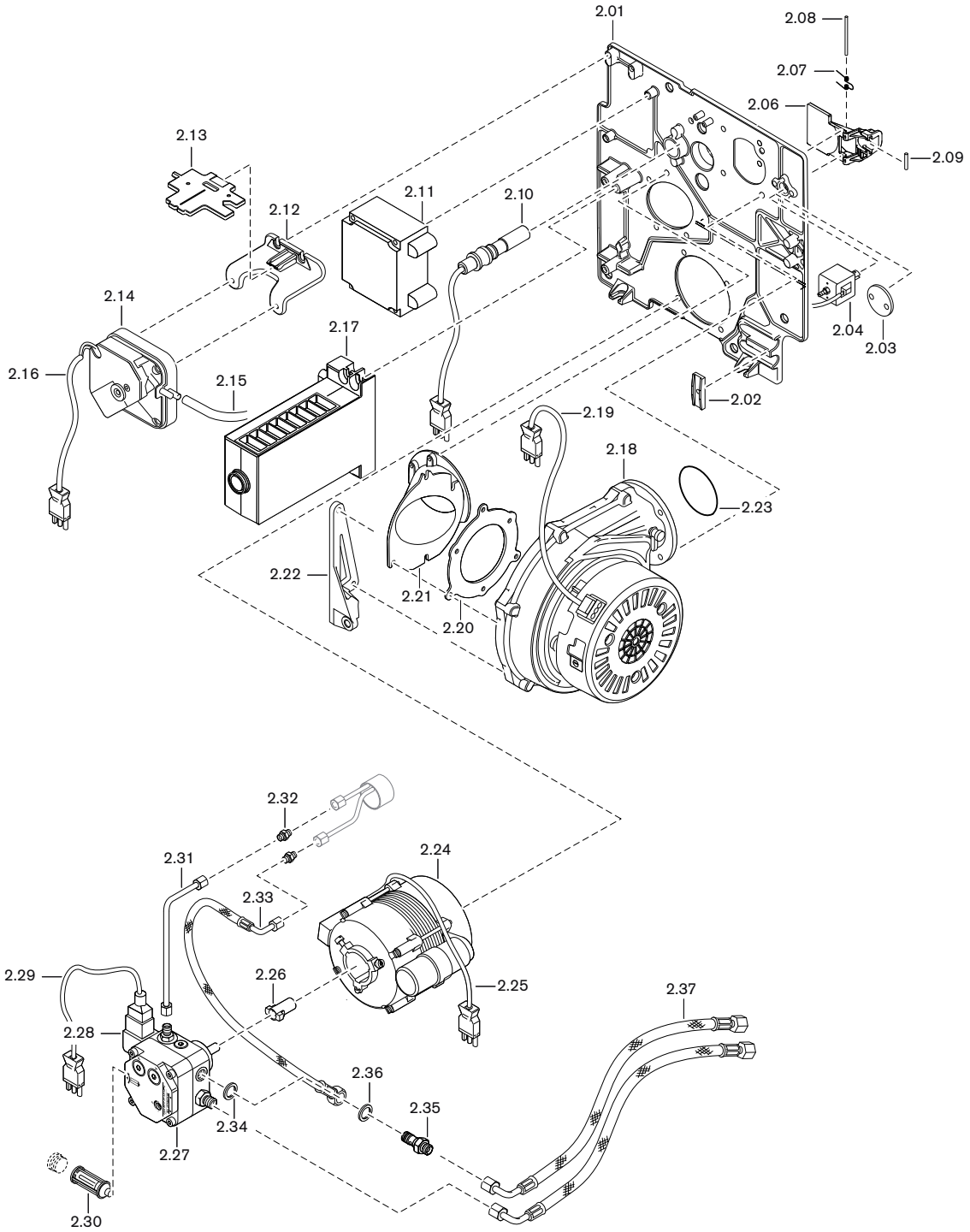
2.01
2.08
2.07
2.06
2.09
2.13
2.12
2.11
2.10
2.14
2.17
2.04
2.03
2.16
2.15
2.02
2.19
2.18
2.23
2.22
2.21
2.20
2.32
2.31
2.24
2.33
2.29
2.26
2.25
2.37
2.28
2.36
2.35
2.34
2.27
2.30

Bild Pict. Photo	**Bezeichnung** Brenner-Typenreihe Burner serie Type brûleur	Bestell-Nr. Order-No. No de commande	**Preis EUR**	**Designation**	**Désignation**
2.01	**Gehäusedeckel** mit Schnellverschl. komplett	245 050 01 032		**Housing cover** with snap closure complete	**Couvercle** avec fixation rigide complet
2.02	**Halter** für Ölschläuche	241 400 01 367		**Support** for oil hoses	**Support flexibles fioul**
2.03	**Abdeckung Gehäusedeckel**	245 050 02 057		**Cover housing lid**	**Couvercle plaque de base**
2.04	**Magnet** für Luftklappe mit Steckerkabel	245 050 12 092		**Solenoid for air damper**	**Aimant** pour volet d'air avec câble
2.06	**Luftklappe**	245 050 02 017		**Air damper**	**Volet d'air**
2.07	**Feder** für Luftklappe	245 050 02 047		**Spring** for air damper	**Ressort** pour volet d'air
2.08	**Welle** für Luftklappe	245 050 02 067		**Shaft** for air damper	**Axe** pour volet d'air
2.09	**Zylinderstift** 3,0 m 6 x 20 mm DIN 6325	423 484		**Cylinder screw**	**Tenon cylindrique**
2.10	**Flammenfühler** QRC1A	600 588		**Flame sensor**	**Cellule**
2.11	**Zündgerät** Typ W-ZG 02 230V 50VA	603 228		**Ignition unit**	**Allumeur électronique**
2.12	**Halter** Luftdruckwächter	245 050 24 037		**Bracket** air pressure switch	**Support** pressostat d'air
2.13	**Einstelllehre** WL5 purflam	245 050 00 027		**Setting gauge**	**Gabarit de réglage**
2.14	**Luftdruckwächter** LGW 3 A1 kpl.	240 050 24 032		**Air pressure switch**	**Pressostat d'air**
2.15	**Silikonschlauch** 4,0 x 1,75; 120mm	241 050 24 017		**Silicone hose**	**Tube silicone**
2.16	**Steckerkabel** Nr. 11 LDW	245 050 12 042		**Plug cable**	**Connecteur**
2.17	**Feuerungsmanager** W-FM 05.113	600 472		**Combustion manager**	**Manager de combustion**
2.18	**Radialventilator** RG128 mit EC-Motor 230V	245 050 08 022		**Radial fan** with EC motor	**Ventilateur radial** avec moteur
2.19	**Steckerkabel** Nr. 3 EC-Gebläse	245 050 12 022		**Plug cable** No. 3 EC fan	**Connecteur** n° 3 ventilateur
2.20	**Dichtung Anssaugstutzen** (Gebläse)	245 050 01 107		**Gasket intake nipple** (fan)	**Joint d'étanchéité aspiration d'air**
2.21	**Ansaugstutzen**	245 050 01 047		**Intake nipple**	**Volute aspiration d'air**
2.22	**Befestigungsbügel** für Haube	245 050 01 227		**Fixing elbow** for cover	**Etrier de fixation** pour capot
2.23	**O-Ring** 50 x 2,5 NBR 70 DIN 3771	445 526		**O ring**	**Joint torique**
2.24	**Motor** ECK02/H-2P 230V; 50 Hz 75 W – Kondensator 4 µF	652 098 713 473		**Motor** ECK02/F-2P – compensator	**Moteur** – Condensateur
2.25	**Steckerkabel** Nr. 2 Pumpenmotor	245 050 12 082		**Plug cable** No. 2 pump motor	**Connecteur** n° 2 moteur pompe
2.26	**Steckkupplung**	652 135		**Plug coupling**	**Accouplement**
2.27	**Pumpe** ALEV30C 9300 4P0700R 4-18 bar	601 857		**Oil pump Suntec**	**Pompe fioul Suntec**
2.28	**Magnetspule** (Pumpe ALEV30) (Pumpe BFP21)	604 495 604 436		**Coil**	**Bobine**
2.29	**Steckerkabel** Nr. 5 Magnetventil	245 050 12 032		**Plug cable** No. 5 solenoid valve	**Connecteur** n° 5 vanne magnétique
2.30	**Filtereinsatz-Set** (Pumpe ALE30) **Filtereinsatz** (Pumpe BFB21)	601 107 601 104		**Filter insert set** for pump ALE30 **Filter insert** for pump BFP21	**Elément filtrant** pour pompe ALE30 **Elément filtrant** pour pompe BFP21
2.31	**Ölleitung Vorlauf**	245 050 06 018		**Oil hose supply**	**Ligne HP**
2.32	**Verschraubung** XG 04-LL	452 020		**Screwed union**	**Raccord**
2.33	**Druckschlauch Lecköl** **Druckschlauch Lecköl** diffusionsdicht	491 247 491 134		**Pressure hose leakage oil** **Pressure hose leakage oil** diffusion proof	**Flexible de décharge** **Flexible de décharge** renforcé
2.34	**Dichtring** A10 x 14 x 4,0 DIN 7603 Cu	440 037		**Sealing ring**	**Joint**
2.35	**Schwenkschraube** R1/8 M10 x 1	241 110 06 057		**Swivel screw**	**Raccord pivotant**
2.36	**Dichtring** A10 x 14 x 1,5 DIN 7603 Cu	440 034		**Sealing ring**	**Joint**
2.37	**Ölschlauch** DN4; 1200mm DN4; 1200mm diffusionsdicht	491 126 491 131		**Oil hose** diffusion proof	**Flexible fioul** renforcé
2.38	**Verschlussbutzen** 06-LL für Einstrangbetrieb	241 050 00 022		**Closing piece** for single line operation	**Bouchon BUZ** le fonctionnement d`une seule ligne

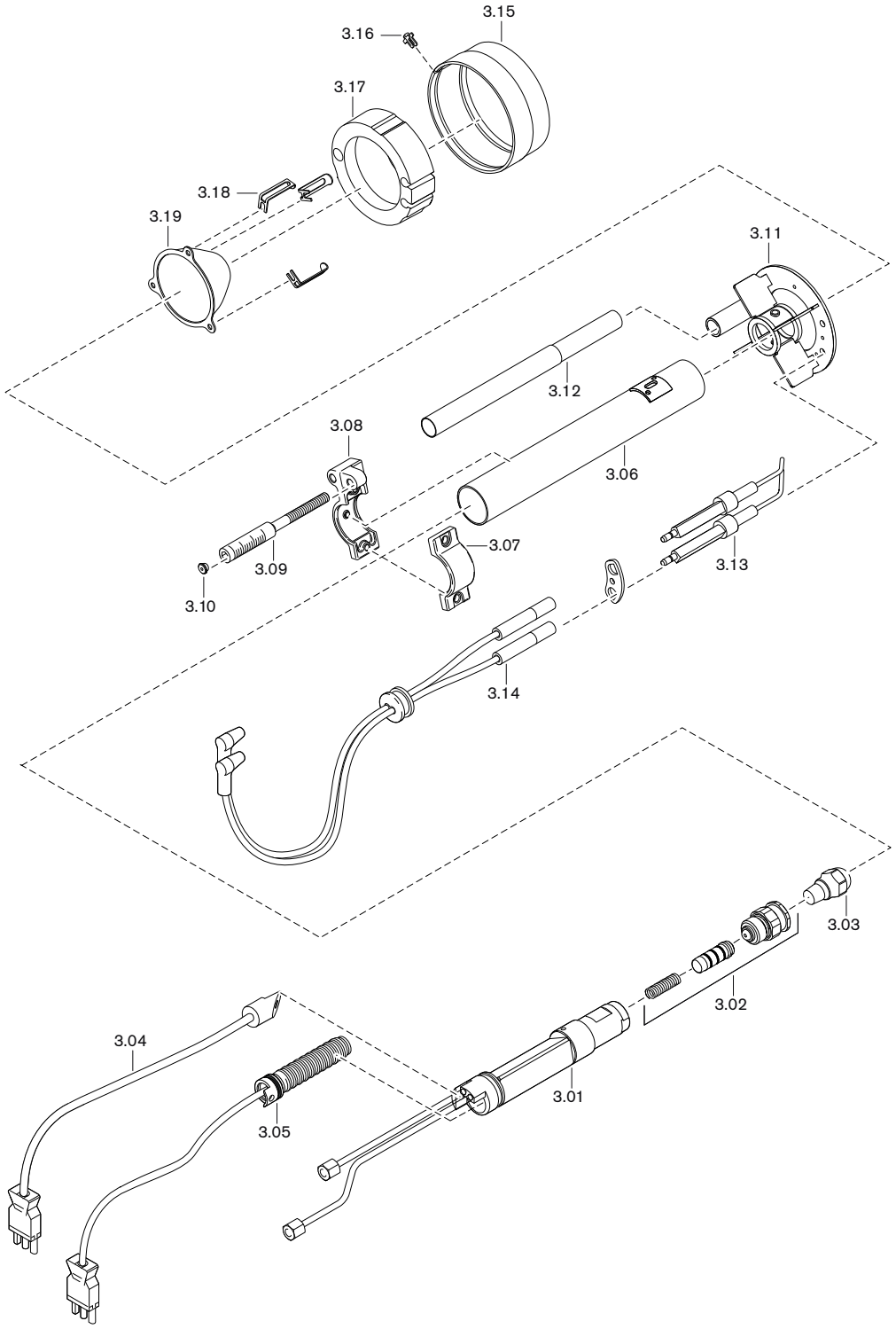
3.15
3.16
3.17
3.18
3.19
3.11
3.12
3.08
3.06
3.07
3.09
3.10
3.13
3.14
3.03
3.02
3.04
3.01
3.05

Bild Pict. Photo	**Bezeichnung** Brenner-Typenreihe Burner serie Type brûleur	Bestell-Nr. Order-No. No de commande	**Preis EUR**	**Designation**	**Désignation**
3.01	**Düsenkörper** mit Ölleitung	245 050 10 162		**Nozzle body** with oil line	**Ligne de gicleur** avec conduite
3.02	**Düsenabschluss-Set**	240 050 10 012		**Nozzle shut off set**	**Clapet gicleur**
3.03	**Düse:** 0,35 GPH 80°SR Danfoss 0,40 GPH 80°SR Danfoss 0,45 GPH 80°SR Danfoss 0,50 GPH 80°SR Danfoss 0,55 GPH 80°SR Danfoss 0,60 GPH 80°SR Danfoss 0,65 GPH 80°SR Danfoss 0,75 GPH 80°SF Fluidics	 602 136 602 130 602 131 602 132 602 133 602 134 602 135 602 754		**Nozzle:**	**Gicleur :**
3.04	**Temperaturschalter**	245 050 10 192		**Thermostat**	**Thermostat de ligne**
3.05	**Wärmetauscher**	245 050 10 072		**Heat exchanger**	**Cartouche chauffante**
3.06	**Führungsrohr**	245 050 10 172		**Guide tube**	**Tube de guidage**
3.07	**Stellhebel Oberteil**	241 110 10 077		**Adjusting lever top**	**Bride de réglage supérieure**
3.08	**Stellhebel Unterteil**	241 110 10 067		**Adjusting lever bottom**	**Bride de réglage inférieure**
3.09	**Anzeigebolzen** M6 x 90	241 110 10 097		**Indicating bolt**	**Indicateur de position**
3.10	**Stopfen** 5,25	241 110 10 087		**Stopper**	**Bouchon**
3.11	**Zentrierscheibe** D80 (ME = 1.xx) D90 (ME = 2.xx)	245 050 14 102 245 050 14 302		**Centre plate**	**Disque de centrage**
3.12	**Lichtrohrendstück**	245 050 12 057		**Sensor shield**	**Terminaison tube cellule**
3.13	**Zündelektrodensatz** MB 800 (ME = 1.xx) MB 900 (ME = 2.xx)	245 050 14 447 245 050 14 457		**Ingition electrode**	**Electrode d'allumage**
3.14	**Zündleitung** 380 mm	245 050 11 032		**Ingition cable**	**Câble d'allumage**
3.15	**Dosierring** MB 800 (ME = 1.xx) MB 900 (ME = 2.xx)	245 050 14 017 245 050 14 207		**Dosing ring**	**Anneau doseur**
3.16	**Klammer** für Dosierring	245 050 14 397		**Clamp** for dosing ring	**Clip** pour anneau doseur
3.17	**Isoliereinsatz** für Lüftdüse 2.24	245 050 14 407		**Insulation set** for air nozzle	**Isolation** pour diffuseur d'air
3.18	**Klammer** für Isolierung	245 050 14 417		**Clamp** for insulation	**Clip** pour isolation
3.19	**Luftdüse** D19 MB 819 (ME = 1.19) D21 MB 821 (ME = 1.21) D22 MB 822 (ME = 1.22) D23 MB 823 (ME = 1.23) D24 MB 824 (ME = 1.24) D24 MB 924 (ME = 2.24) D25 MB 925 (ME = 2.25)	245 050 14 022 245 050 14 032 245 050 14 042 245 050 14 052 245 050 14 062 245 050 14 212 245 050 14 342		**Air nozzle**	**Diffuseur d'air**

Max Weishaupt GmbH · 88475 Schwendi

Weishaupt in Ihrer Nähe? Adressen, Telefonnummern usw. finden sie unter www.weishaupt.de

Druck-Nr. 830**350**80, September 2022
Änderungen aller Art vorbehalten. Nachdruck verboten.

Das komplette Programm: zuverlässige Technik und schneller, professioneller Service

W-Brenner **bis 700 kW**

Die millionenfach bewährten Kompaktbrenner sind sparsam und zuverlässig. Als Öl-, Gas- und Zweistoffbrenner beheizen sie Ein- und Mehrfamilienhäuser sowie Gewerbebetriebe.

WM-Brenner monarch® und Industriebrenner **bis 12.000 kW**

Die legendären Industriebrenner sind langlebig und vielseitig einsetzbar.
Zahlreiche Ausführungsvarianten als Öl-, Gas- und Zweistoffbrenner eignen sich für unterschiedlichste Wärmeanforderungen in verschiedensten Bereichen und Anwendungen.

WKmono 80 Brenner **bis 17.000 kW**

Die Brenner der Baureihe WKmono 80 sind die leistungsstärksten Monoblock-Brenner von Weishaupt.
Sie sind als Öl-, Gas- oder Zweistoffbrenner lieferbar und vor allem für den harten Einsatz in der Industrie konzipiert.

WK-Brenner **bis 32.000 kW**

Die Industriebrenner im Baukastensystem sind anpassungsfähig, robust und leistungsstark.
Auch im harten Industrieeinsatz leisten diese Öl-, Gas- und Zweistoffbrenner zuverlässig ihre Arbeit.

MSR-Technik/Gebäudeautomation von Neuberger

Vom Schaltschrank bis zu kompletten Gebäudeautomationslösungen – bei Weishaupt finden Sie das gesamte Spektrum moderner MSR-Technik. Zukunftsorientiert, wirtschaftlich und flexibel.

Service

Weishaupt Kunden können sich darauf verlassen, dass Spezialwissen und -werkzeug immer zur Verfügung stehen, wenn man sie braucht.
Unsere Servicetechniker sind universell ausgebildet und kennen jedes Produkt ganz genau, vom Brenner bis zur Wärmepumpe, vom Brennwertgerät bis zum Solarkollektor.

Wandhängende Brennwertsysteme für Gas **bis 800 kW**

Die wandhängenden Brennwertgeräte WTC-GW bestechen durch eine einfache Bedienung und einem Maximum an Effizienz.
Sie eignen sich ideal für Ein- und Mehrfamilienhäuser – sowohl im Neubau als auch in der Modernisierung.

Bodenstehende Brennwertkessel für Öl und Gas **bis 1.200 kW**

Die bodenstehenden Brennwertkessel WTC-GB (bis 300 kW) und WTC-OB (bis 45 kW) sind effizient, schadstoffarm und vielseitig einsetzbar.
Durch eine Kaskadierung von bis zu vier Gas-Brennwertkesseln können auch große Leistungen abgedeckt werden.

Solarsysteme

Die formschönen Flachkollektoren sind die ideale Ergänzung zu Weishaupt Heizsystemen.
Sie eignen sich für die solare Trinkwassererwärmung sowie zur kombinierten Heizungsunterstützung. Mit den Varianten für Auf-, In- und Flachdachmontage kann die Sonnenenergie auf nahezu jedem Dach und in jeder Größenordnung genutzt werden.

Wassererwärmer/Energiespeicher

Das vielfältige Programm an Trinkwasser- und Energiespeichern für verschiedene Wärmequellen umfasst Speichervolumen von 70 bis 3.000 Liter. Um die Speicherverluste zu minimieren stehen die Trinkwasserspeicher von 140 bis 500 Liter mit einer hocheffizienten Dämmung mittels Vakuum-Isolations-Paneelen zur Verfügung.

Wärmepumpen **bis 180 kW (Einzelgerät)**

Das Wärmepumpenprogramm bietet Lösungen für die Nutzung von Wärme aus der Luft, der Erde oder dem Grundwasser.
Manche Systeme eignen sich auch zur Kühlung von Gebäuden. Durch Kaskadierung lässt sich die Leistung nahezu unbegrenzt steigern.

Erdsondenbohrungen

Mit der Tochtergesellschaft BauGrund Süd bietet Weishaupt auch Erdsonden- und Brunnenbohrungen an.
Mit einer Erfahrung von mehr als 17.000 Anlagen und weit über 3,2 Millionen Bohrmetern bietet BauGrund Süd ein umfassendes Dienstleistungsprogramm an.